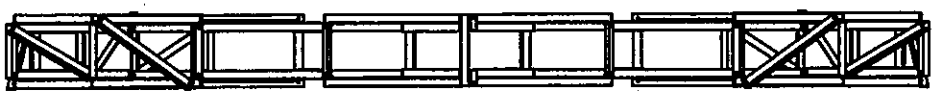

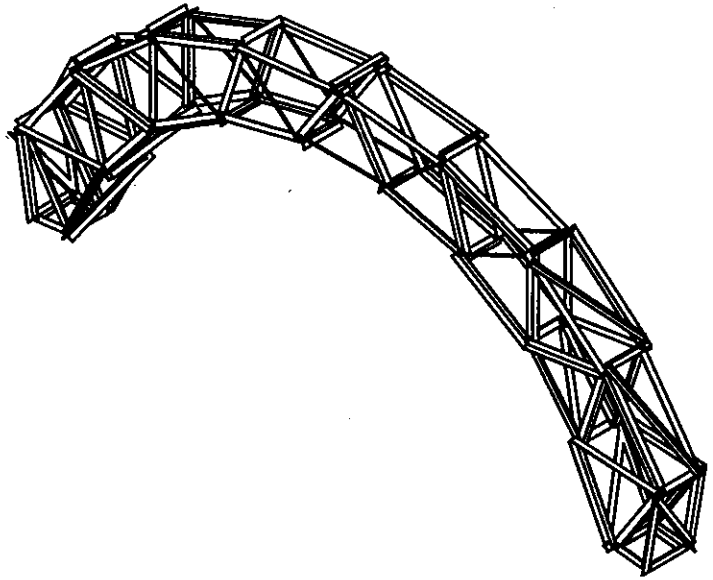

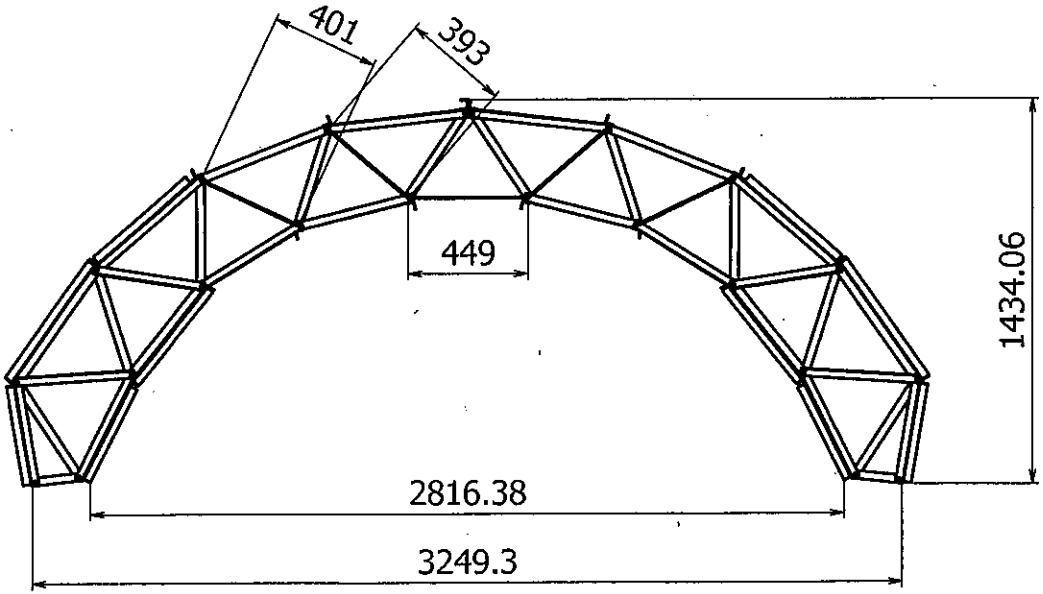

		名前	日付	
			2015/11/25	
	確認者			
				Bridge_Outline
				1 / 1
				A3